REMONT DROGI GMINNEJ "PODROGA OSOWIE" NR 293731K W MIEJSCOWOŚCI ROGI

PRZEKRÓJ TYPOWY NA PROSTEJ Z ISTNIEJĄCYM CHODNIKIEM 0+000,00- 0+830,51

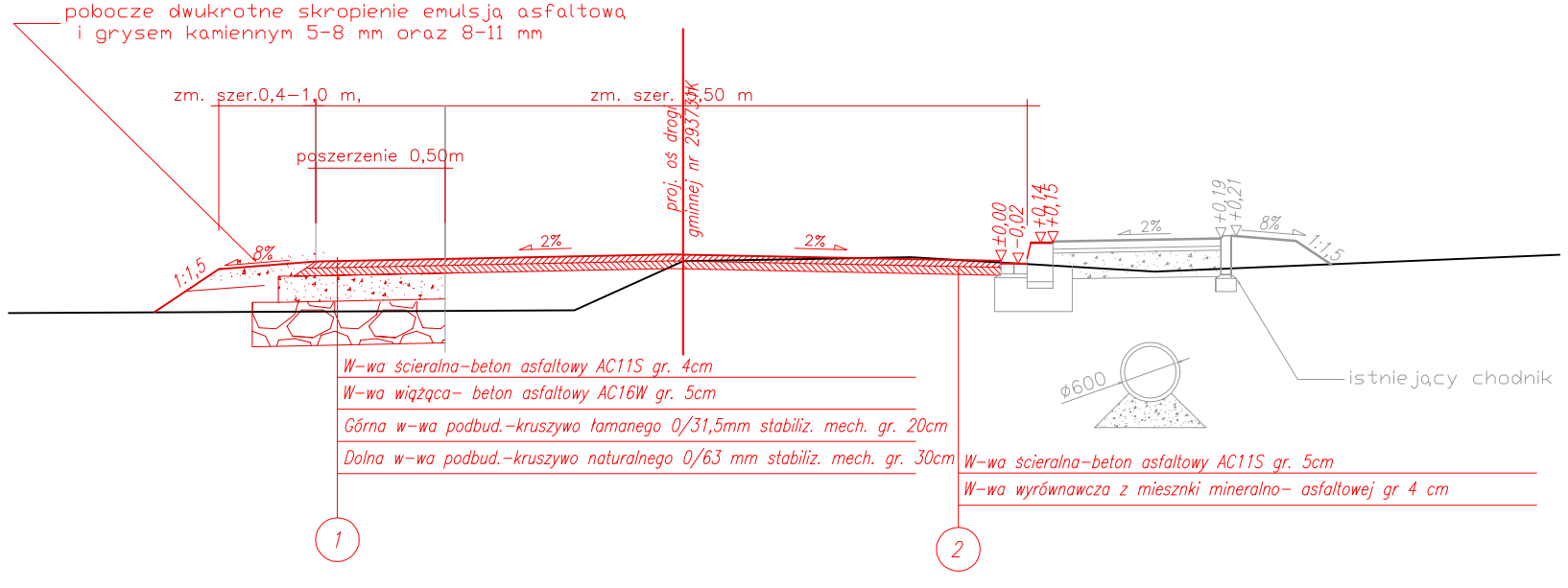

SZCZEGÓŁ A
1:25

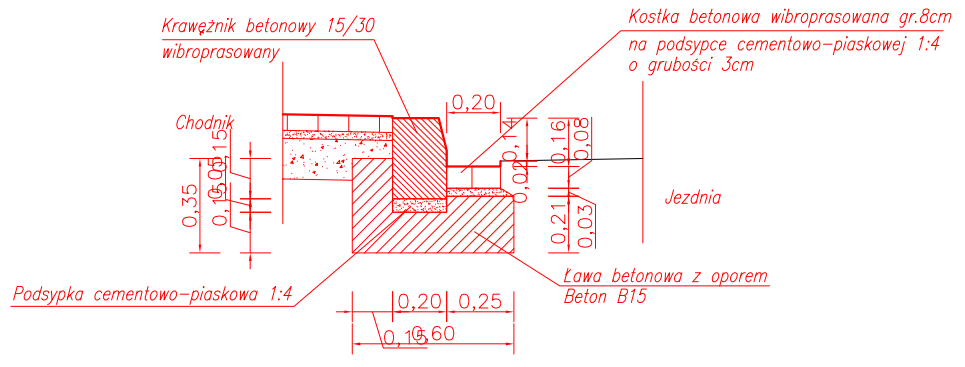

SZCZEGÓŁ B
1:25

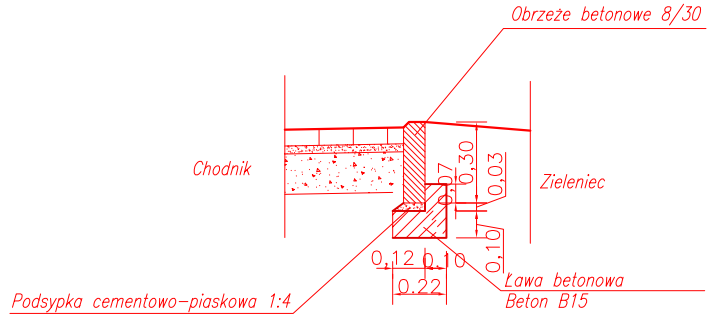

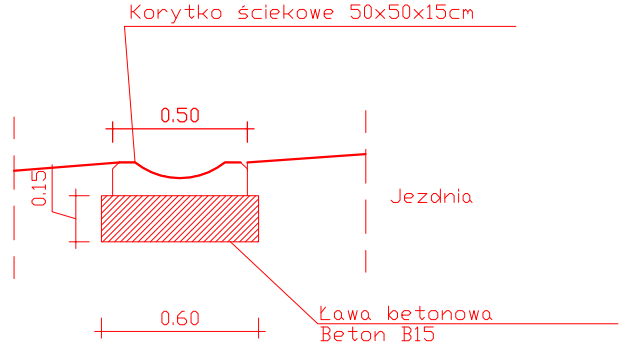

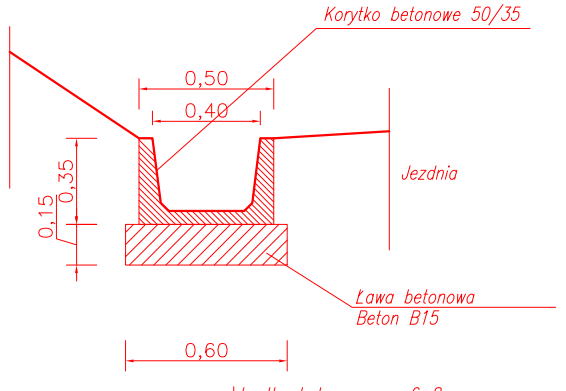

PRZEKRÓJ TYPOWY NA PROSTEJ km 0+830,51- 1+125,60

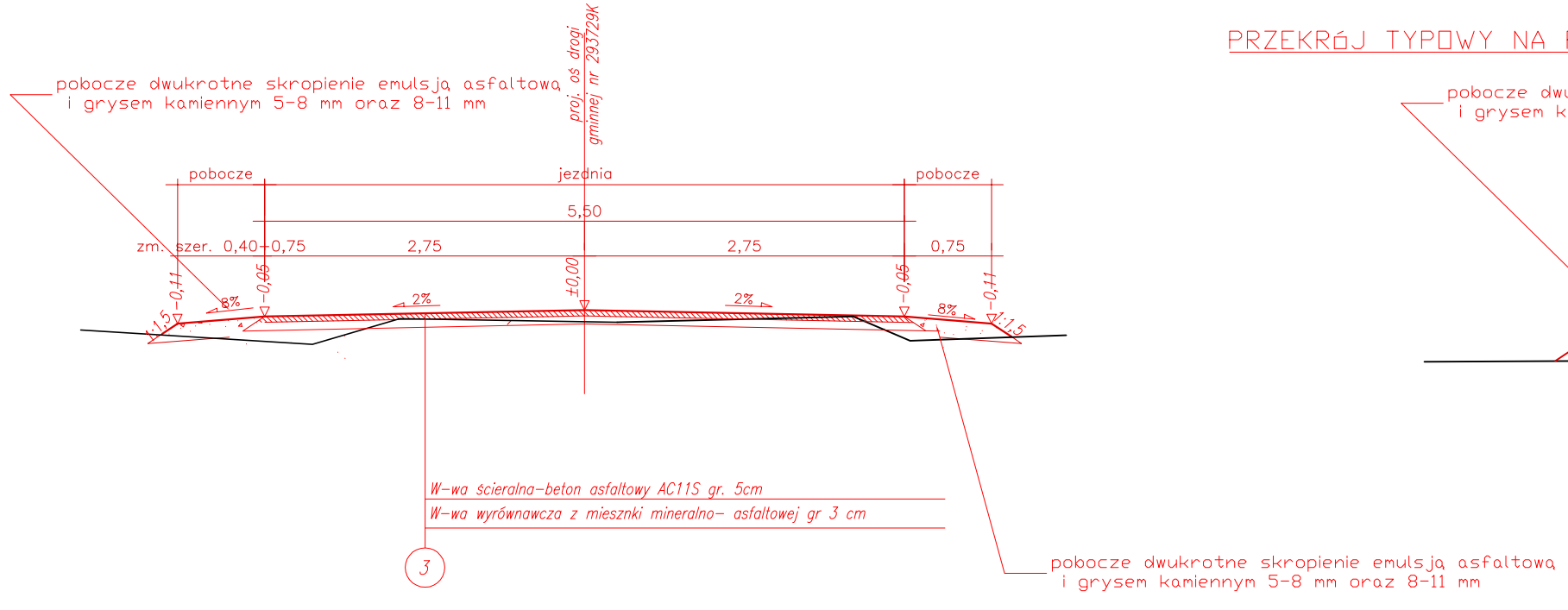

PRZEKRÓJ TYPOWY NA PROSTEJ Z REMONTOWANYM CHODNIKIEM NA DŁ. L=46mb

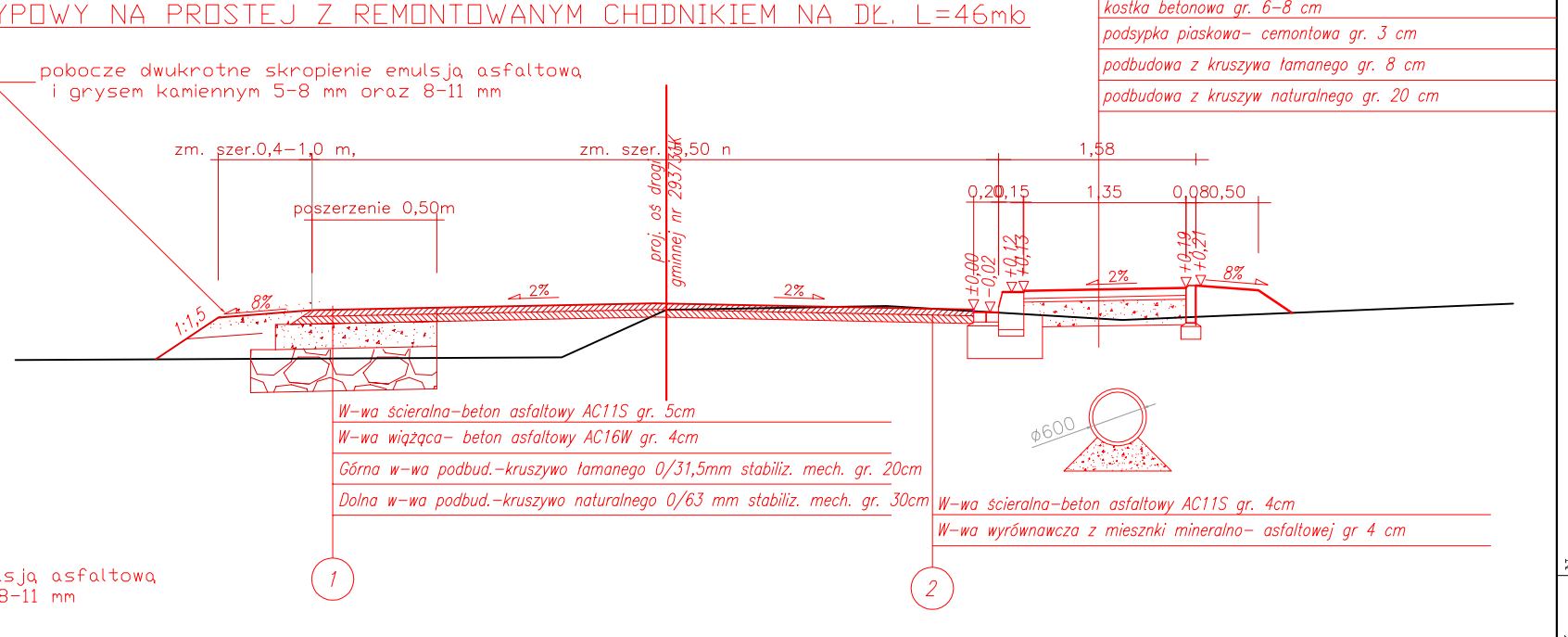

Biuro Projektów:	Nazwa obiektu: REMONT DROGI GMINNEJ NR 293731K "PODROGA OSOWIE" NA DZIAŁCE NR 80 W MIEJSCOWOŚCI ROGI W KM 0+000,00- 1+125,60	
	Adres Obiektu: 26-510 ROGI NR 80	
Skala: 1:50	Inwestor: GMINA PODEGRODZIE 33-386 PODEGRODZIE 248	
Nr rys: 02	Przedmiot rysunku: PRZEKROJE TYPOWE	
Data: MARZEC 2015	Opracowanie: Branża drogowa	